La Creu

IMC 05-4340

1

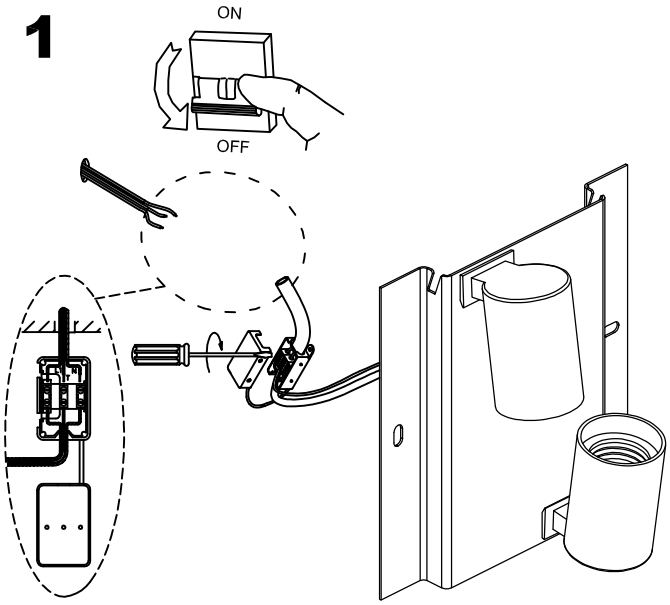

2

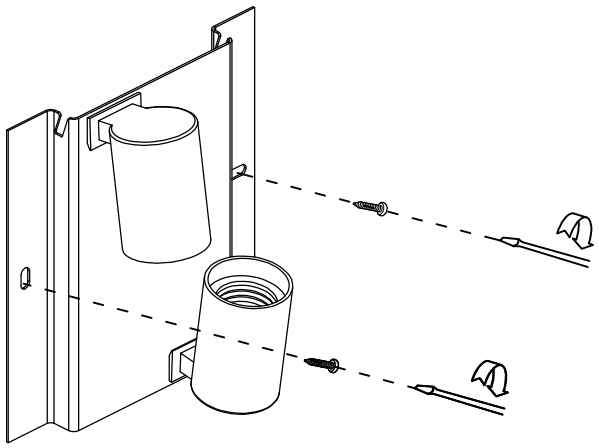

3

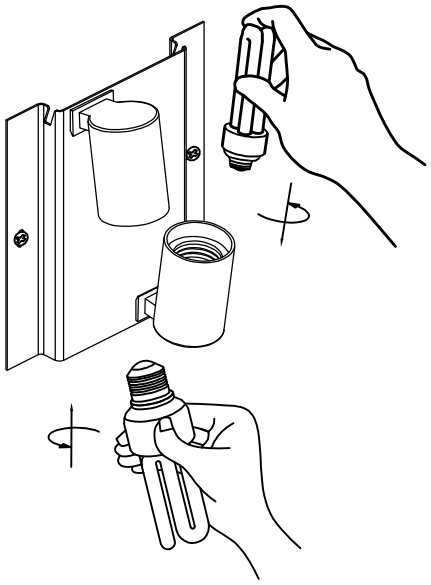

4

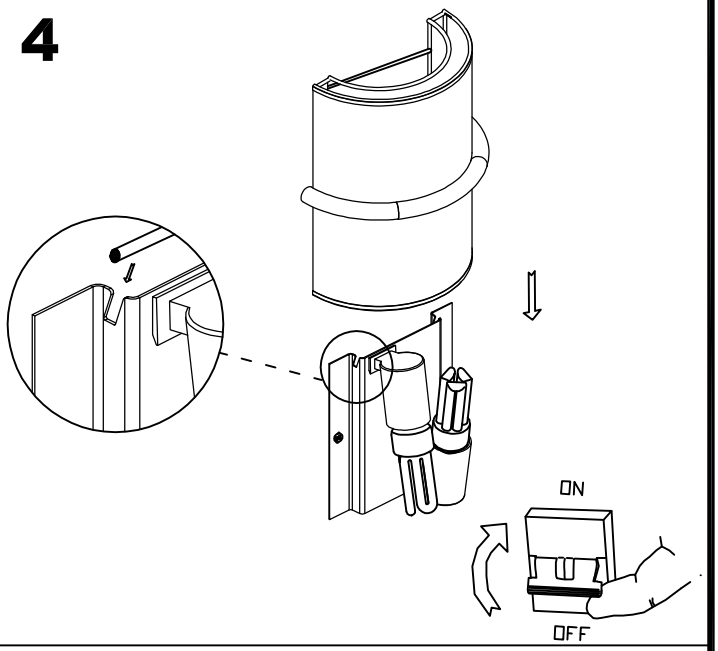

5

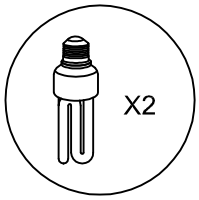

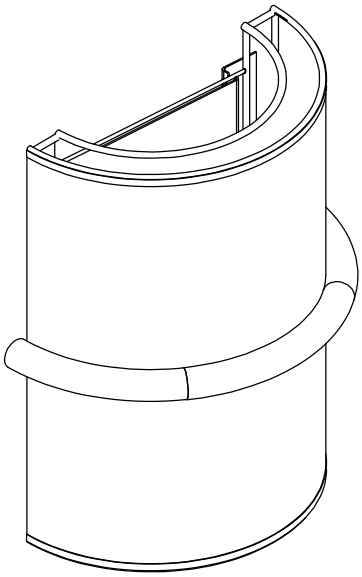

09/09/09