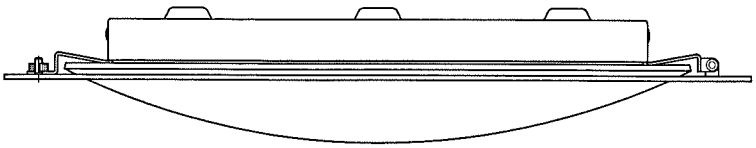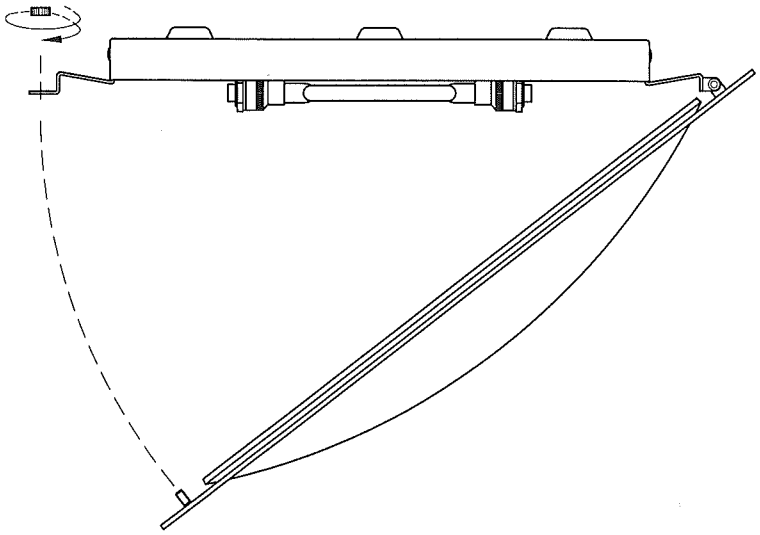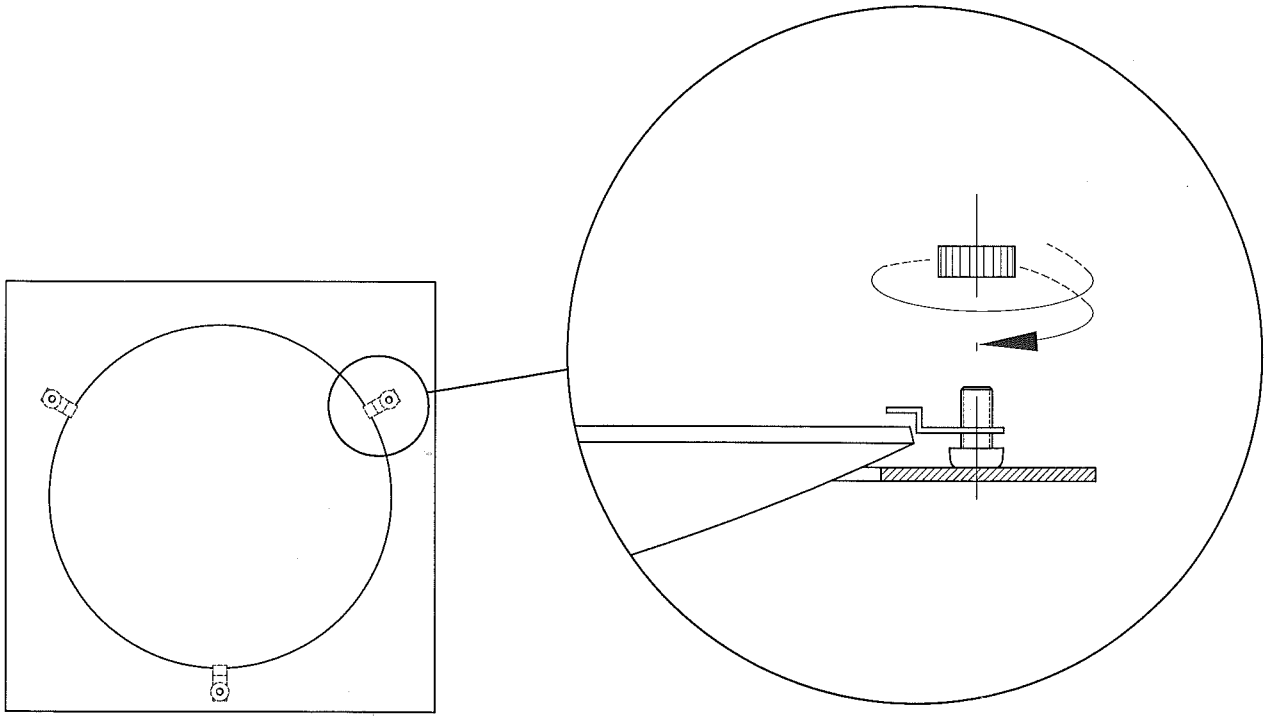15-0157/15-0158/15-0159